Краны консольные с электрическим поворотом г/п 0,5; 1,0; 2,0 и 3,2 т

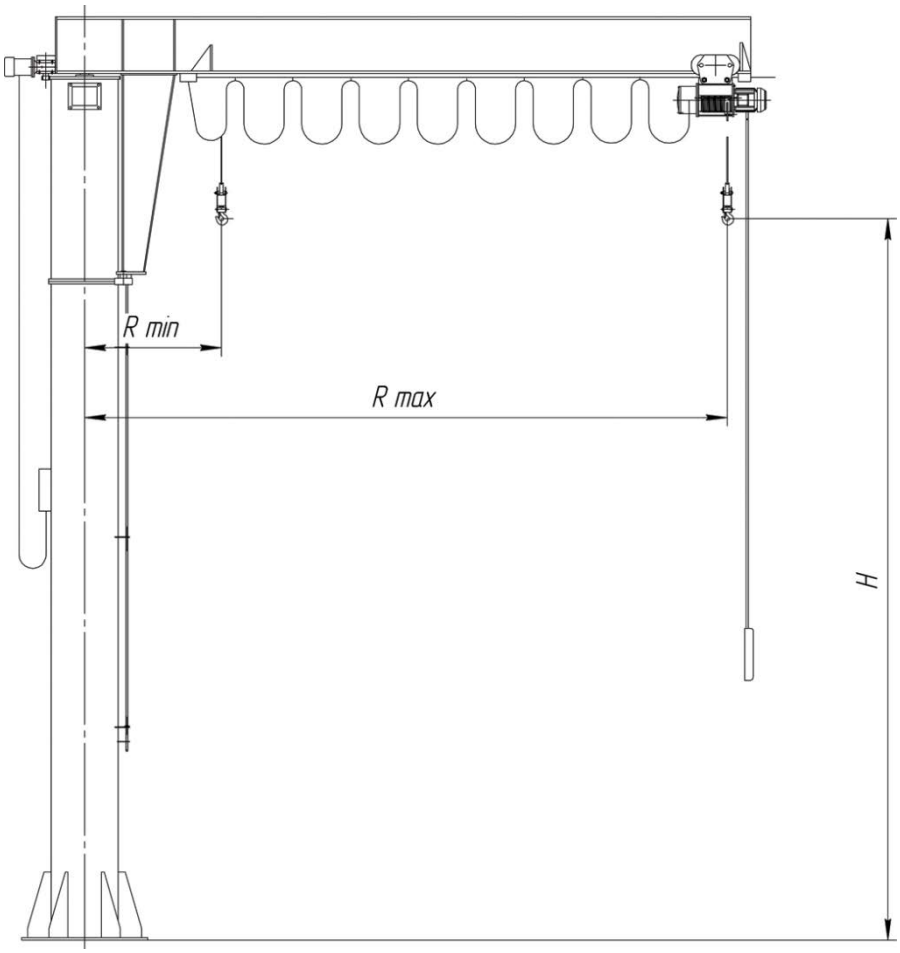

	0,5		2,0	3,2
Мощность электроприводов, кВт				
- поворота консоли, кВт	0,18		0,25	
- двигателя подъема, кВт	0,75	1,5	3,0	4,5
- двигателя передвижения, кВт	0,18			
Вылет R min, м	0,7	0,75		
Вылет R max, м	3,2; 4,0; 4,5; 5,0; 5,5; 6,0			
Высота подъема H, м	2,0; 2,5; 3,2; 4,0; 5,0; 5,5; 6,0			
Вращение консоли, об/мин	0,8			
Угол оборота, град.	360			
Напряжение, В	380-220-42			
Режим работ по ИСО 4301	A2, A3, A4, A5			

Дополнительные опции:

- **Взрывобезопасное исполнение;**
- **Пожаробезопасное исполнение;**
- **Температура окр. среды от –40° до +55°С;**
- **Частотный преобразователь;**
- **Устройство плавного пуска;**
- **Тормоз на передвижение;**
- **Радиоуправление;**
- **Импортные мотор-редукторы.**